线拉编码器 SGH10
用于液压缸的位置传感器测量长度最大达 1000 mm

概述

- 测量范围 0 … 1000 mm (39.37 英寸)
- 绝对值测量系统
- 接口 CANopen, 模拟式: 电流和电压
- 工作电压 9 … 32 VDC
- 抗压达 350 bar, 压力峰值达 450 bar
- 高度灵活, 依靠示教可设置每个测量长度
- 高电磁兼容性
- 高抗震和抗冲击性
- 使用 PURE.MOBILE 技术

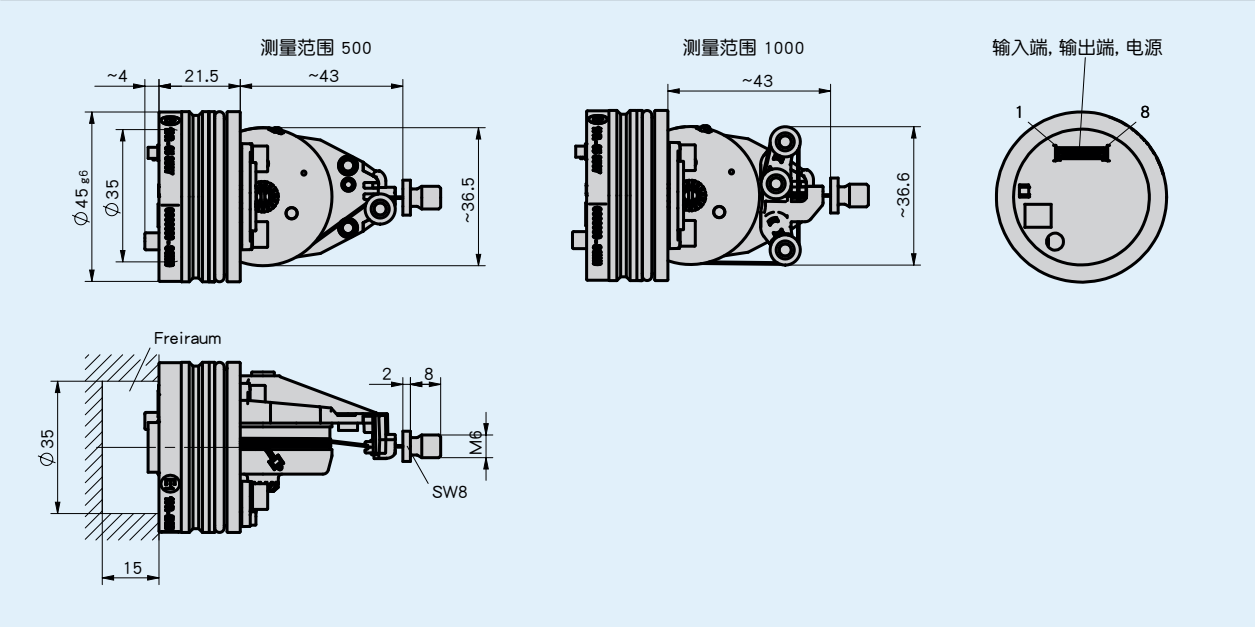

机械参数

特征	技术数据	补充
法兰	铝	密封环 (氢化丁腈橡胶)
外壳	塑料	聚酰胺66
线绳类型	0.45 mm	钢绳 (防锈)
拉力	≥2 N	
加速	≤10 m/s²	
重量	~0.15 kg	

电气数据

模拟式接口

特征	技术数据	补充
工作电压	9 ··· 32 V DC	在输出 0 ... 5 V, 0.5 ... 4.5 V, 0.25 ... 4.75 V, 1.0 ... 4.9 V 情况下，反极性保护
	12 ··· 32 V DC	在输出 0 ... 10 V， 反极性保护
	12 ··· 32 V DC	在输出 0 ... 20 mA, 4 ... 20 mA 情况下, 但是 UB > UBürde +2.0 V， 反极性保护
电流消耗	<32 mA	无载荷
功率消耗	<0.5 W	无载荷
参数存储器	10^5 周期	也适用于校准过程
数字量输入	2	限制输入
高的输入信号电平	>8.4 V	
低的输入信号电平	<2.8 V	
输出电压	0 ··· 10 V	负载电流 <10 mA
	0 ··· 5 V	负载电流 <10 mA
	0.5 ··· 4.5 V	负载电流 <10 mA
	0.25 ··· 4.75 V	负载电流 <10 mA
	1 ··· 4.9 V	负载电流 <10 mA
输出电流	0 ··· 20 mA	电阻 ≤500 Ω
	4 ··· 20 mA	电阻 ≤500 Ω
线性公差	±0.25 %	1000 mm 测量长度
	±0.5 %	500 mm 测量长度
震荡时间	<150 ms	
连接方式	插拔连接系统	配件 KV1H

CANopen接口

特征	技术数据	补充
工作电压	10 ··· 30 V DC	反极性保护
功率消耗	<0.8 W	
参数存储器	10^5 周期	也适用于校准过程
线性公差	±0.25 %	1000 mm 测量长度
	±0.5 %	500 mm 测量长度
接口	根据 ISO 11898-1/2, 电渡过程不隔离	CANopen, CiA 301, CiA 305, CiA 406
地址	1 ... 127	节点号码-ID，通过 SDO 或层设置服务（LSS）设置
波特率	≤1 MBit/s	
周期循环时间	典型的 1.5 ms	
震荡时间	<150 ms	
连接方式	插拔连接系统	配件 KV1H

系统数据

特征	技术数据	补充
扫描	磁性的	
分辨率	12 Bit	模拟输出
重复精度	±0.15 mm	
测量范围	500 mm	测量范围可在0...500 mm之间灵活使用
	1000 mm	测量范围可在0...1000 mm之间灵活使用
行进速度	≤1 m/s	
故障率	235.6 年	模拟输出, 在 60 ° C (MTBF) 时根据 SN29500
	253.3 年	CANopen, 在 60 ° C (MTBF) 时根据 SN29500
许可	E1 标准	UN ECE R10 批准文号: E1*10R05/01*8507*00

环境条件

特征	技术数据	补充
环境温度	-40 ··· 105 ° C	电子器
	-30 ··· 100 ° C	机械装置，可选温度达 105 ° C
储存温度	-40 ··· 85 ° C	
相对湿度	100 %	在安装和插入的状况下允许凝露
工作压力	<350 bar	P_n 依据 ISO 19879
过载压力	<450 bar	P_{max} 依据 ISO 19879
测试压力	650 bar	$P_{静态}$ 依据 ISO 19879
EMV	EN 61326-3.1	对抗扰度有要求的工业，排放限值等级 B
	ISO 11452-1, -2, -3, -4, -5	电磁干扰 EUB
	ISO 7637-1, -2	瞬时脉冲
	ISO 10605	静电放电 (E.S.D)
防护等级	IP6K9K	按 ISO 20653 标准， 已安装 KV1H 和匹配的插头
耐冲击性	1000 m/s², 11 ms	EN 60068-2-27
耐振动性	70 m/s², 10 Hz ··· 2 kHz	EN 60068-2-64

订购

订购提示

下列的系统组件是必需的

延长线 KV1H www.siko-global.com

订购表格

特征	订货数据	规格	补充
测量范围	··· A	500, 1000 单位毫米	
接口	0/5V B	0 ··· 5 V	电压输出
	0/10V	0 ··· 10 V	电压输出
	0.25/4.75V	0.25 ··· 4.75 V	电压输出
	0.5/4.5V	0.5 ··· 4.5 V	电压输出
	1.0/4.9V	1.0 ··· 4.9 V	电压输出
	0/20mA	0 ··· 20 mA	电流输出
	4/20mA	4 ··· 20 mA	电流输出
	CAN	CANOpen	

订购号

SGH10 - [ ] - GW6 - [ ] - M1 - DS - SW

A B

供货范围: SGH10, 安装说明

附件:

测量显示器 MA50	www.siko-global.com
安装工具 ZB4004	www.siko-global.com
编程工具 ProTool SGH	www.siko-global.com
延长线 SVH	www.siko-global.com
套筒扳手 ZB4008	www.siko-global.com
旋转环 ZB4009	www.siko-global.com

保留技术更改 • 2020/09/21 • 11:48