齿轮电位计 GP02
带贯通空心轴的紧密结构设计

型材

- 通孔空心轴直径 14 毫米
- 通过广泛的齿轮传动形式，达到各种不同的测量方式。
- 紧密，低成本型结构
- 电位计或电流输出
- 简便的安装

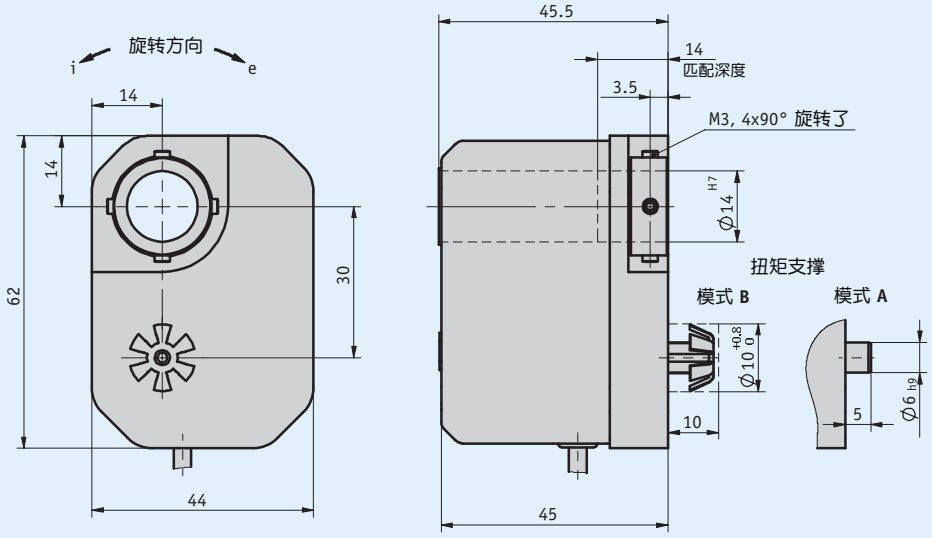

机械参数

特征	技术数据	补充
轴	钢材发蓝处理	
外壳	塑料	
传动比	0.2 … 128	
转速	≤500 min^{-1}	根据传动比
电位计寿命	1 x 10^6 转	

电气数据

- **编码器电位计 型号 01，1圈**

特征	技术数据	补充
负荷能力	1 W 在 70 ° C	≤30 V
电阻	1, 5, 10 kΩ	
电阻公差	±10 %	
标准终端电阻	0.5 %	
线性公差	±1 %	
结构类型	混合动力	

编码器电位计 型号 02，10圈

特征	技术数据	补充
负荷能力	2 W 在 70 ° C	≤30 V
电阻	1, 5, 10 kΩ	
电阻公差	±5 %	
标准终端电阻	0.2 %	
线性公差	±0.25 %	
结构类型	金属线	

编码器电位计 型号 03，10圈

特征	技术数据	补充
负荷能力	2 W 在 70 ° C	≤30 V
电阻	1, 5, 10 kΩ	
电阻公差	±5 %	
标准终端电阻	0.2 %	
线性公差	±0.25 %	
结构类型	混合动力	

编码器电位计 型号 03/0.1，10圈

特征	技术数据	补充
负荷能力	2 W 在 70 ° C	≤30 V
电阻	5, 10 kΩ	
电阻公差	±5 %	
标准终端电阻	0.2 %	
线性公差	±0.1 %	
结构类型	混合动力	

测量用变压器， 电流输出

特征	技术数据	补充
工作电压	24 V DC ±20 %	
输出电流	4 … 20 mA	当负载 ≤500 Ω

系统数据

特征	技术数据	补充
测量范围	340° ±5° （机械连续）	电位计型号 01
	3600° +10°	电位计型号 02, 03, 03/0.1

环境条件

特征	技术数据	补充
环境温度	0 … 80 ° C	
相对湿度		不允许凝露
EMV	EN 61000-6-2	抗干扰性 / 影响度
	EN 61000-6-4	干扰发射/放射
防护等级	IP52	EN 60529

连接分配

电位计输出 P01, P05, P10

信号	电缆颜色
Po	棕色
Pe	白色
S	绿色

测量转换器 MMW

信号	电缆颜色
I+	棕色
I-	白色

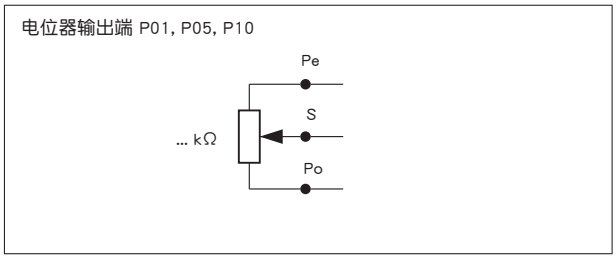

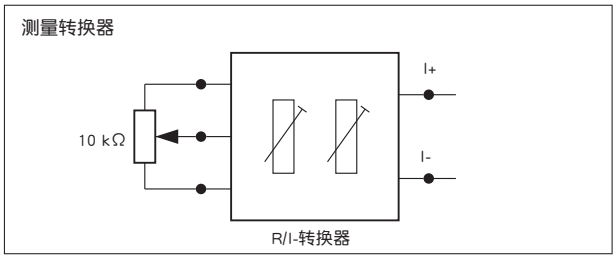

订购

传动比计算

公式: $i1 = \frac{n \times 360^\circ}{\alpha}$

n = 传动轴上标的转数
α = 电位计的旋转角度
1圈电位计为 340°
10圈电位计为 3600°
i1 = 订货标记 传动比

如果计算出的传动比“i1”与订单表中标记的某个“传动比”的值相同，则选择此值。 如果此值不存在，则可选择下一个较高的值。

订购表格

特征	订货数据		规格	补充
传动比	...	A	0.2, 0.25, 0.333, 0.5, 1, 2, 3, 4, 6, 7, 9, 10, 12, 16, 20, 20.3636, 24, 28, 30, 36, 48, 68, 112, 128	
			要求其他种类	
扭力臂/模式	A	B	型号 A, 圆头销钉	
	B		规格 B, 用于公差补偿	
电位计型号	01	C	1圈，混合型	
	02		10圈，线绕型	
	03		10圈，混合型	
	03/0.1		10圈，混合型, Lineartoleranz ±0.1 %	只在电阻 5 或者 10 情况下
电阻	1	D	电位计 1 kΩ	
	5		电位计 5 kΩ	
	10		电位计 10 kΩ	
测量转换器	mit	E	和...一起	只在电阻10 和电位计型号 02 或者 03 情况下
			无	
旋转方向		F	无需指定	只在电阻 1, 5, 10 情况下
	e		逆时针方向递增值	只在模拟输出为 MWI 条件下
	i		顺时针方向递增值	只在模拟输出为 MWI 条件下
电缆长度	...	G	00.2 ... 15.0 m, 1m 每段	

订购号

GP02 - [ ] (A) - H/14 - [ ] (B) - [ ] (C) - [ ] (D) - [ ] (E) - [ ] (F) - [ ] (G)

供货范围: GP02, 安装说明

保留技术更改 • 2018/07/10 • 07:15