电子式位置指示器 AP10S
有接口，用于直接线性长度测量

概述

- 用于磁传感器的带有插头连接的电子位置指示器
- 读取性最优化的背光显示器
- 双行 LCD 用于显示理论值和实际值
- 复位、增量、偏移值通过键盘操作
- 集成式 RS485 通讯接口、CAN 总线或 IO-Link 系统为可选项
- 显示精度可达 0.01 毫米
- 通过内置备份实现的绝对型功能
- 通过双色状态LED灯引导用户
- 防护等级 IP53, 可选 IP65
- Industry 4.0 ready

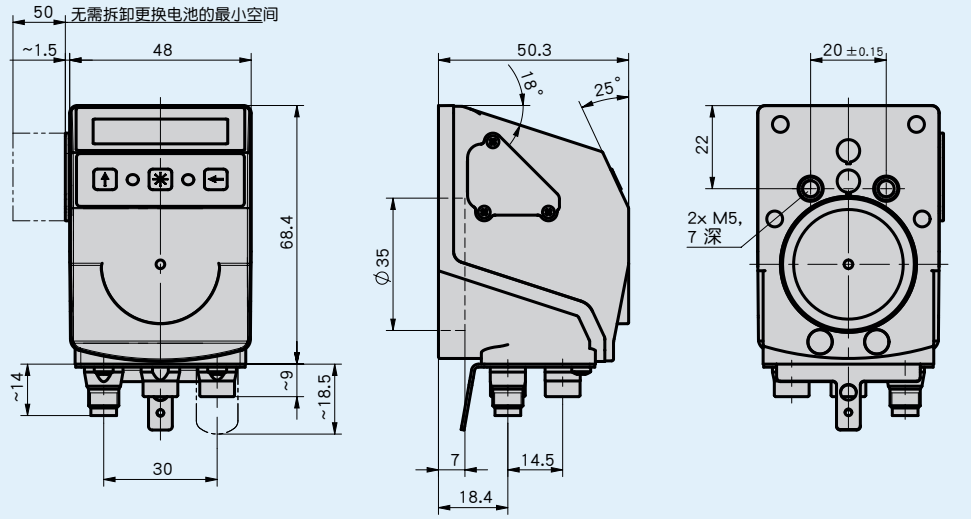

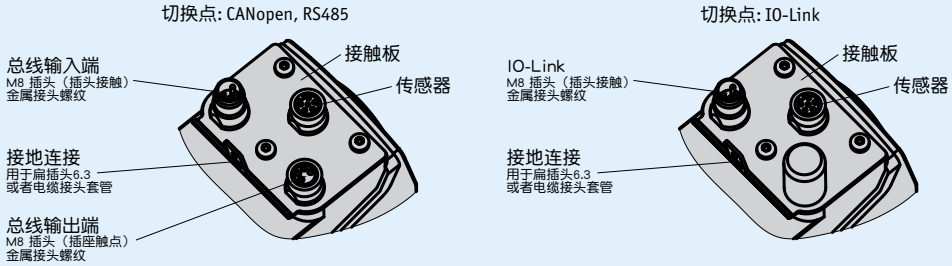

机械参数

特征	技术数据	补充
外壳	增强塑料	镀铜螺纹式接头 / 金属式接地端子
颜色	黑色, RAL 9005	
重量	~0.11 kg	

电气数据

特征	技术数据	补充
工作电压	24 V DC ±20 %	
电流消耗	~30 mA	带 LED 灯运行时，每个 LED 灯增加 3 毫安
功率消耗	~0.72 VA	所使用的电源的最大供电功率: 100 VA. 所使用的电源符合 SELV/Limited Energy (IEC 61010-1) 或者 SELV/LPS (IEC 60950-1) 或者 Class 2 (UL 1310).
电池寿命	~5 年	
参数存储器	10^5 周期	也适用于校准过程
指示/指示范围	6 位，LCD显示 14段, ~8 mm 高	小数点，双行，特殊字符（红色/白色LED背光）
特殊字符	顺时针旋转箭头，逆时针旋转箭头，增量，电池	
状态指示	2 个双色 LED 灯 (红/绿)	位置状态，可参数化
按键	增量功能，参数化，重置	
接口	RS485; CANopen; IO-Link	无电气隔离
连接方式	2 个 M8 插拔连接器 (A 编码)	4 针, 1 个插口, 1 个插头 (RS485, CANopen)
	1 个 M8 插头 (A 编码)	4 针, 1 个插头 (IO-Link)
	1 个 M8 插拔连接器 (A 编码)	6 针, 1 个插口 (传感器)
	通过6.3mm扁平插头或者端头接线片接地	

系统数据

特征	技术数据	补充
扫描	外部传感器	
分辨率	720 增量/转	指示值/转数可自由编程 (与GS04一起使用)
	0.01 mm	与 MS500H 一起使用
系统精确度	±35 µm	与 MS500H 一起使用
测量范围	±655 m	与 MS500H 一起使用
	≤14562 转	与GS04使用
许可	UL	UL 61010-1, 文件号 E503367

环境条件

特征	技术数据	补充
环境温度	0 … 60 ° C	
储存温度	-20 … 80 ° C	
相对湿度		不允许凝露
EMV	EN 61326-1	工业抗扰度要求，排放限值 B 级
安全条例	德欧标准 DIN EN 61010-1 (VDE 0411-1), UL 61010-1	功率受限的供电根据 DIN EN 61010-1 第 9.4 节. 保护等级 II 过压类别 II 污染等级 2
防护等级	IP53	EN 60529, 仅限于配对连接器（保护类型未经 UL 测试）
	IP65	EN 60529, 仅限于配对连接器（保护类型未经 UL 测试）
耐冲击性	500 m/s^2, 11 ms	EN 60068-2-27
耐振动性	100 m/s^2, 5 … 150 Hz	EN 60068-2-6

连接分配

接口

RS485	CAN-Bus	IO-Link	PIN
TxRx-/D B	CANL	L+ (+UB)	1
TxRx+/D A	CANH	nc	2
+UB	+UB	L- (GND)	3
GND	GND	C/Q	4

工业 4.0

工艺数据	智能显值	智能显示功能
实际位置	电池电压	准备更换电池
要求位置	传感器是否存在、距离是否正确、方向是否对准	显示计数误差

订购

订购提示

下列的系统组件是必需的

磁性传感器 MS500H	www.siko-global.com
空心轴传感器 GS04	www.siko-global.com

订购表格

特征	订货数据		规格	补充
接口/协议	CAN	A	CANopen	
	S3/09		RS485/SIKONETZ5	
	IOL		IO-Link	
防护等级	IP53	B	IP53	
	IP65		IP65	
视窗	SF	C	前面板	
	K		塑料	防撞击

订购号

AP10S - [ ] - [ ] - EX - [ ] - S

A B C

供货范围: AP10S, 安装说明, CD 上的资料

附件:

电池单元 ZB1027	www.siko-global.com
延长线 KV04S1	www.siko-global.com
简易触摸控制 ETC5000	www.siko-global.com
对应插头总览	www.siko-global.com
配套插头, 4针, 插槽	订购号 84209
配套插头, 4 针，插头	订购号 84210
总线连接器, 4 针，插头	订购号 BAS-0005

保留技术更改 • 2021/05/19 • 16:38