电子式位置指示器 AP05
带总线接口

概述

- 带有总线通讯的电子位置指示器
- 带背光的双行 LCD 显示器
- 集成调准的理论值和实际值显示
- 通过 LED 状态指示灯引导使用者
- 空心轴带有20毫米直径的不锈钢夹环
- 通过显示器保护玻璃提高了抗冲击强度
- 集成式 RS485 通讯接口，CAN 总线为可选项
- 使用磁扫描的强大的传感器装置
- 对位置指示器AP04和DA04扩建兼容
- 防护等级 IP53, 可选 IP65
- 工业 4.0 就绪

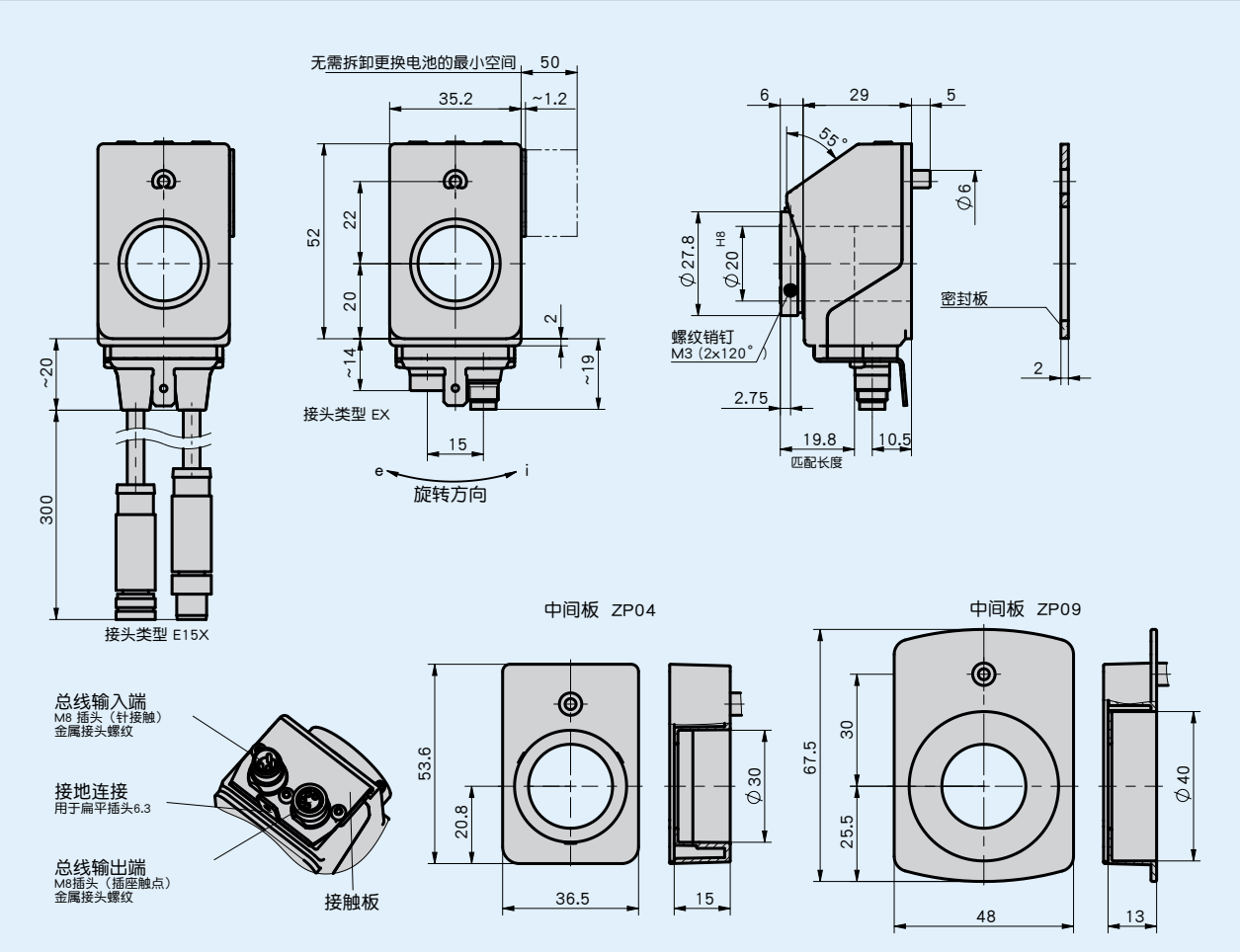

机械参数

特征	技术数据	补充
轴	塑料	
外壳	增强塑料	镀铜螺纹式接头 / 金属式接地端子
颜色	黑色, RAL 9005	
夹环	不锈钢	
转速	≤500 min^{-1}	
电缆护套	聚氨酯	接线方式 E15X
电缆曲率半径	≥30 mm	固定安装
重量	~0.07 kg	

电气数据

特征	技术数据	补充
工作电压	24 V DC ±20 %	反极性保护
电流消耗	~30 mA	带LED运行 ~3 毫安每LED
电池寿命	~8 年	
参数存储器	10^5 周期	也适用于校准过程
指示/指示范围	5位，7段LCD， 6 mm高	小数点，双行，特殊字符(LED 背光 红色/白色)
特殊字符	顺时针箭头，逆时针箭头，增量，电池	
状态指示	2 个双色 LED (红/绿)	位置状态,可编程
按键	增量，参数设置，复位	
总线连接	RS485; CANopen	无电气隔离
连接方式	2个M8插头连接器（A编码）	4针，1个插孔，1个销钉
	通过6.3 mm扁插头接地	

系统数据

特征	技术数据	补充
扫描	磁性	
分辨率	720 增量/转	指示值/转 可自由编程
测量范围	≤932067 转	编码

环境条件

特征	技术数据	补充
环境温度	0 … 60 ° C	
储存温度	-20 … 80 ° C	
相对湿度		不允许凝露
EMV	EN 61326-1	对抗扰度有要求的工业，排放限值等级 B
防护等级	IP53	EN 60529, 在安装状态下，安装对应插头
	IP65	EN 60529, 在安装状态下，安装对应插头
耐冲击性	≤500 m/s^2, 11 ms	EN 60068-2-27，半正弦，3 轴 (+/-), 每 3 次震动
耐振动性	≤100 m/s^2, 10 … 2000 Hz	EN 60068-2-6, 3 轴, 每 10 个循环

连接分配

接口

RS485	CAN	引脚
TxRx-/D B	CANL	1
TxRx+/D A	CANH	2
+24 V DC	+24 V DC	3
整合规范文档	整合规范文档	4

工业 4.0

在绝大多数情况下，与位置指示器进行的数据交换仅限于过程数据的交换。 智能指示器却除了提供过程数据之外，还提供其他状态监视性信息，以进行从状态监视 Condition Monitoring “ 至预测性维护 Predictive Maintenance “ 等整体过程的评估工作：

工艺数据	智能显值	智能显示功能
实际位置	电池电压	准备更换电池
要求位置	速度	超载

订购

订购表格

特征	订货数据		规格	补充
接口/协议	CAN	A	CANopen	
	S3/09		RS485/SIKONETZ5	
空心轴/直径	20	B	直径20 mm	
	...		RH12, RH14, RH15, RH16	减径套
中间板	OZP	C	无	
	ZP04			
	ZP09		匹配 DA09S	
防护等级	IP53	D	IP53	
	IP65		IP65	
接头类型	EX	E	工业插头	无电线
	E15X		电缆引出端	
软件	S	F	标准软件	
	SW04		与 AP04-CAN 兼容	
	SW05		与 AP04-SN5 兼容	
	SW06		与 AP04-SN3/4 兼容	

订购号

AP05 - [ ] - [ ] - [A] - [ ] - [ ] - [ ] - [ ]
A B C D E F

供货范围: AP05, 安装说明

附件:

变径套 RH09	www.siko-global.com
气动夹板 KP09P	www.siko-global.com
夹板 KPE04	www.siko-global.com
电池单元 ZB1027	www.siko-global.com
简易触摸控制 ETC5000	www.siko-global.com
延长线 KV04S1	www.siko-global.com
对应插头总览	www.siko-global.com
配套插头, 4针, 插槽	订购号 84209
配套插头, 4 针, 插头	订购号 84210
总线连接器, 4 针, 插头	订购号 BAS-0005

保留技术更改 • 2021/05/21 • 14:12