Empty enclosure

TK PS 3625-11-m

TK PS 3625-11-m

Empty enclosure

CUSTOMIZABLE

Productnumber: 10541201
Dimensions: 361 x 254 x 111 mm

Empty enclosure IP66 polysterene

Box and cover, polystyrene, grey similar to RAL 7035, metric pre-embossings

IP66 IK07 690V AC 1000V DC

To industrial product:
https://www.spelsberg.com/p/12741201

Technical Data

electrical characteristics

Protection type UL:	not specified
Rated insulation voltage AC:	690 V
Rated insulation voltage DC:	1000 V
Type of protection:	IP66
vented:	no
Protection class:	II

Colours

Base unit colour:	grey
Cover colour:	grey

Dimensions

Width:	361 mm

Dimensions

Length:	254 mm
Height:	111 mm

Material characteristics

suitable for exterior use:	no
Flammability class according with UL94:	HB
Glow-wire flammability according to EN 60695-2-11:	650 °C
Halogen free:	yes
Industry quality:	no

Created at 19.05.2021. All statements without guarantee. We reserve the right to make improvements to technical progress.
Günther Spelsberg GmbH + Co. KG
Im Gewerbepark 1 · D-58579 Schalksmühle · Telefon: +49 (0) 23 55 / 892-0 · Telefax: +49 (0) 23 55 / 892-299

mechanical properties

Type of fastening:	Wall/ceiling mounting
Sealable:	yes
Cover screw torque:	1.2 Nm
Flange variant:	no
Stackable:	yes
Impact strength:	IK07

Ambient conditions

max. relative humidity 25°C:	95 %
max. relative humidity 40°C:	50 %
Min. ambient temperature:	-25 °C
Max. ambient temperature:	40 °C
24h ambient temperature:	35 °C

Material

Base unit material:	Polystyrene
Cover material:	Polystyrene
Sealing material:	Polyurethane
Cover screw material:	Polyamide, glass-fibre reinforced

Accessories

19000101 - HBA - Mounting material

19000501 - ASS-gro - External hinge set

19400101 - TK ABL - External fixing lugs kit

19501201 - TK MPI-3625 - Mounting plate

19821601 - NS 35-216 - Standard rail

19833601 - NS 35-336 - Standard rail

Created at 19.05.2021. All statements without guarantee. We reserve the right to make improvements to technical progress.
Günther Spelsberg GmbH + Co. KG
Im Gewerbepark 1 · D-58579 Schalksmühle · Telefon: +49 (0) 23 55 / 892-0 · Telefax: +49 (0) 23 55 / 892-299

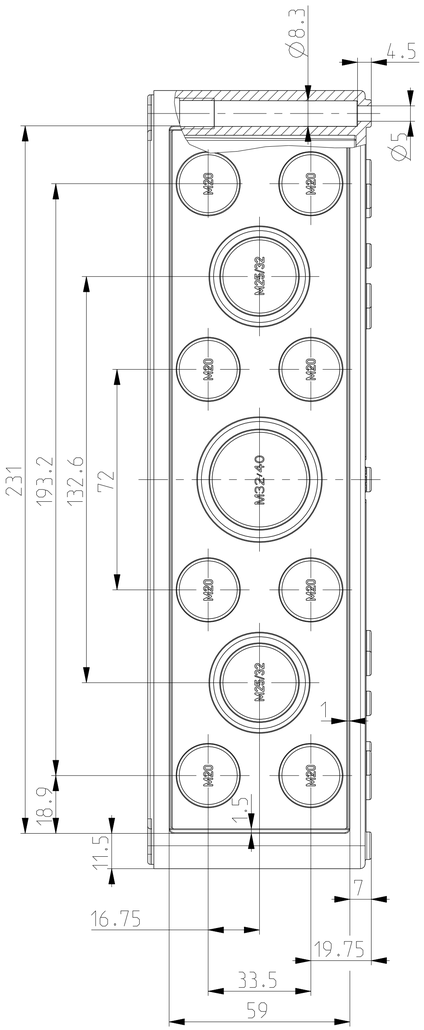

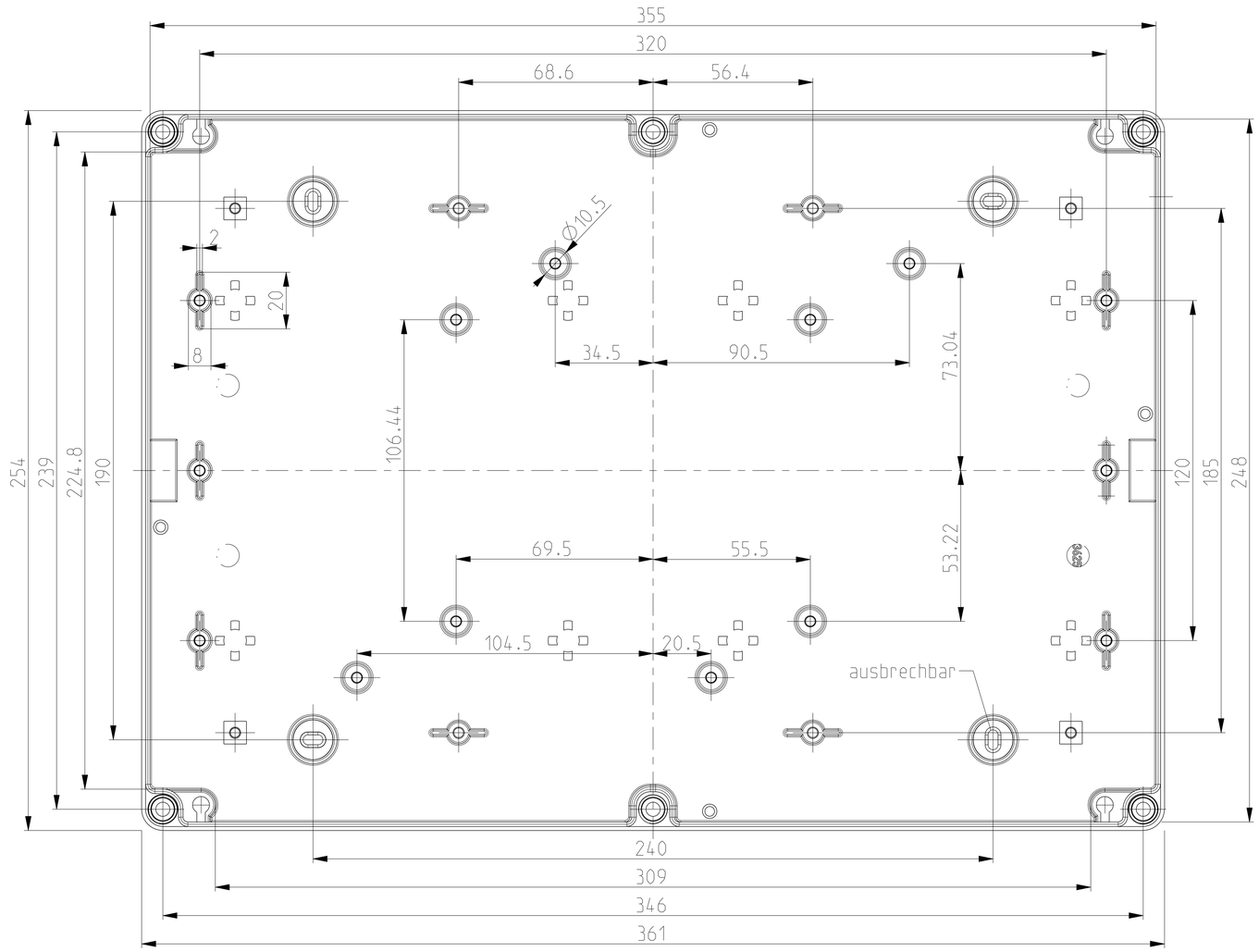

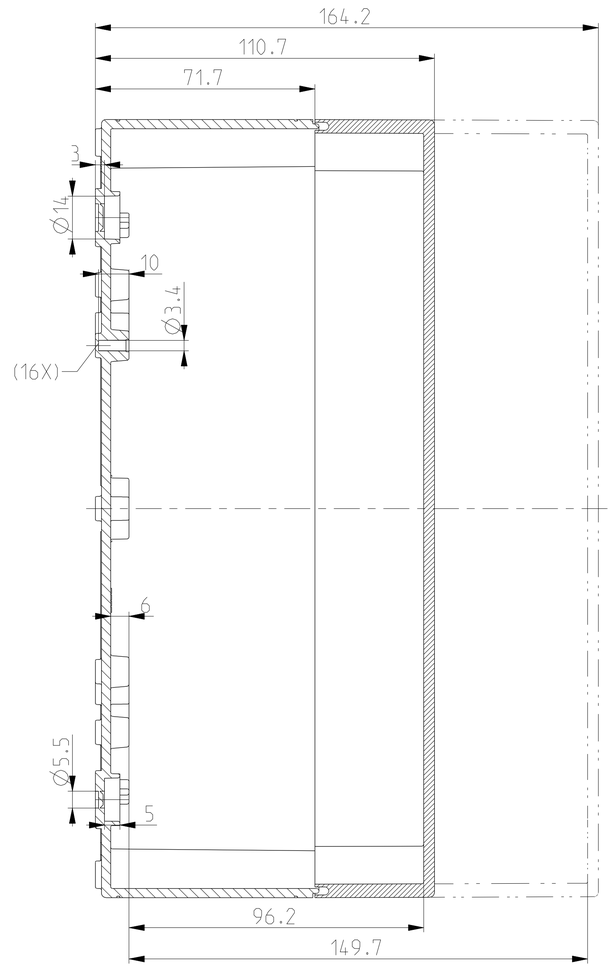

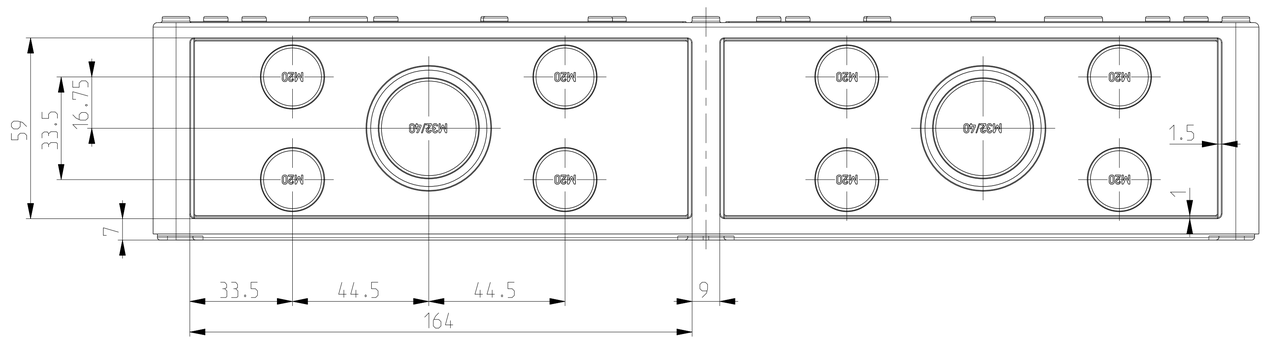

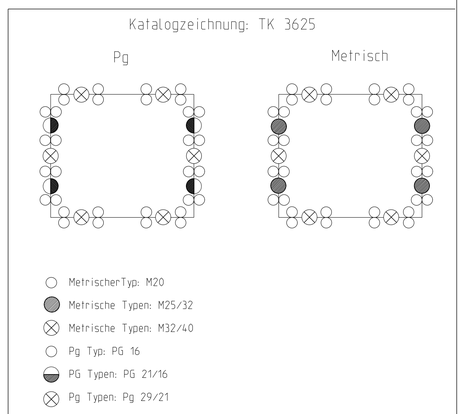

(Verwendungsbereich)		(Zul.Abw.)	(Oberflaeche)	Maßstab 1:1	(Volumen in cm³)
				(Werkstoff,Halbzeug)	
Weitergabe sowie Vervielfältigung dieses Dokuments, Verwertung und Mitteilung seines Inhalts sind verboten, soweit nicht ausdrücklich gestattet. Zuwiderhandlungen verpflichten zu Schadenersatz. Alle Rechte für den Fall der Patent-, Gebrauchsmuster- oder Geschmacksmustereintragung vorbehalten.		Datum	Name	(Benennung)	
	Bearb.	27.02.08	WSP	Massblatt	
	Gepr.	29.05.12	MGu	TK 3625 metrisch	
	Vers.				
	Status	Freigabe			
				(Zeichnungsnummer)	Blatt 1
1	Änderung 074/12	29.05.12	WSP	M-TK-3625	A1 Bl.
Zust.	Aenderung	Datum	Name	(Ursprung.)	(Ersatz fuer:) Zeichnung v.11.07.2005(ME10)

(Dateiname Model(.)M-TK_3625-NEU) (Dateiname Zeichnung)M-TK_3625-NEU