Empty enclosure

TK PS 1811-11-m

TK PS 1811-11-m

Empty enclosure

CUSTOMIZABLE

Productnumber: 10590601
Dimensions: 180 x 110 x 111 mm

Empty enclosure IP66 polysterene

Box and cover, polystyrene, grey similar to RAL 7035, metric pre-embossings

IP66 IK07 690V AC 1000V DC

To industrial product:
https://www.spelsberg.com/p/12790601

Technical Data

electrical characteristics

Protection type UL:	not specified
Rated insulation voltage AC:	690 V
Rated insulation voltage DC:	1000 V
Type of protection:	IP66
vented:	no
Protection class:	II

Colours

Base unit colour:	grey
Cover colour:	grey

Dimensions

Width:	180 mm

Dimensions

Length:	110 mm
Height:	111 mm

Material characteristics

suitable for exterior use:	no
Flammability class according with UL94:	HB
Glow-wire flammability according to EN 60695-2-11:	650 °C
Halogen free:	yes
Industry quality:	no

Created at 19.05.2021. All statements without guarantee. We reserve the right to make improvements to technical progress.
Günther Spelsberg GmbH + Co. KG
Im Gewerbepark 1 · D-58579 Schalksmühle · Telefon: +49 (0) 23 55 / 892-0 · Telefax: +49 (0) 23 55 / 892-299

mechanical properties

Type of fastening:	Wall/ceiling mounting
Sealable:	yes
Cover screw torque:	1.2 Nm
Flange variant:	no
Stackable:	yes
Impact strength:	IK07

Ambient conditions

max. relative humidity 25°C:	95 %
max. relative humidity 40°C:	50 %
Min. ambient temperature:	-25 °C
Max. ambient temperature:	40 °C
24h ambient temperature:	35 °C

Material

Base unit material:	Polystyrene
Cover material:	Polystyrene
Sealing material:	Polyurethane
Cover screw material:	Polyamide, glass-fibre reinforced

Accessories

19000101 - HBA - Mounting material

19000501 - ASS-gro - External hinge set

19400101 - TK ABL - External fixing lugs kit

19500601 - TK MPI-1811 - Mounting plate

19808101 - NS 35-81 - Standard rail

19814401 - NS 35-144 - Standard rail

Created at 19.05.2021. All statements without guarantee. We reserve the right to make improvements to technical progress.
Günther Spelsberg GmbH + Co. KG
Im Gewerbepark 1 · D-58579 Schalksmühle · Telefon: +49 (0) 23 55 / 892-0 · Telefax: +49 (0) 23 55 / 892-299

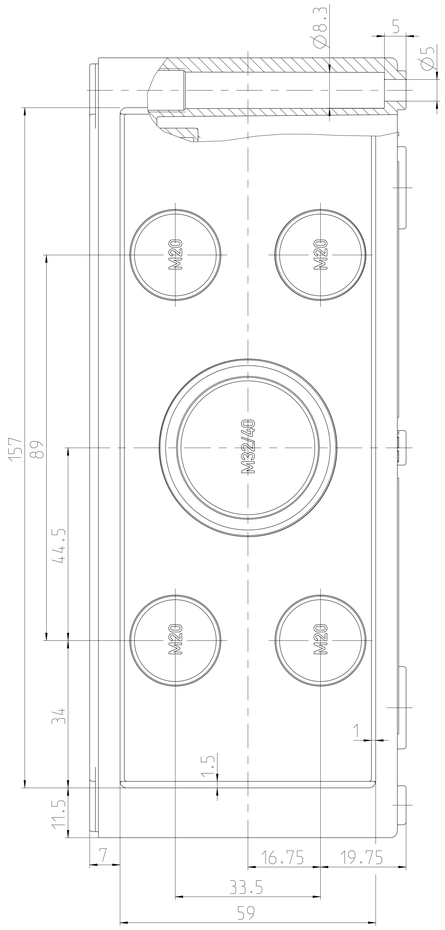

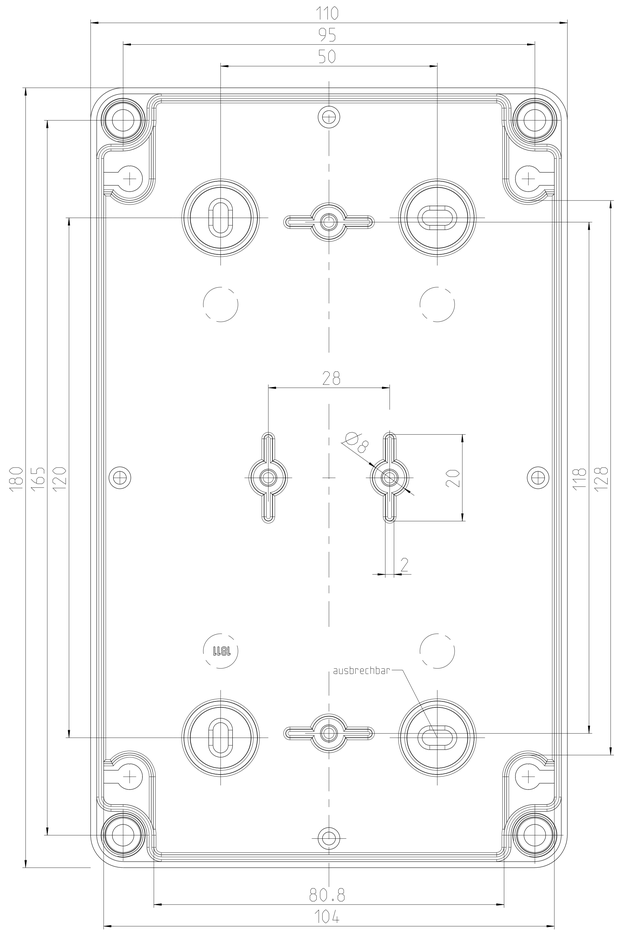

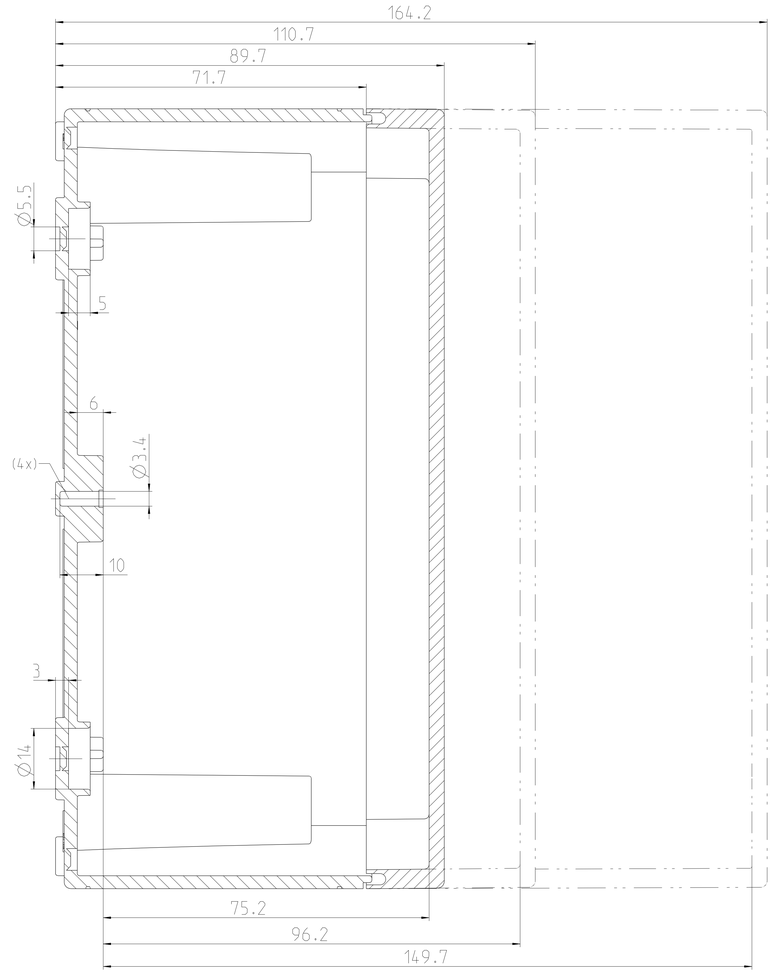

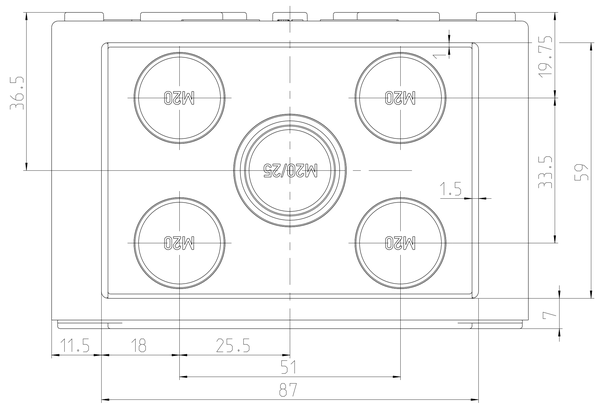

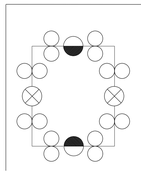

Katalogzeichnung: TK 1811

- Metrischer Typ: M20
- Metrische Typen: M20/25
- Metrische Typen: M32/40
- Pg Typ: Pg 16
- Pg Typen: Pg 21/16
- Pg Typen: Pg 29/21

(Verwendungsbereich)	(Zuz.-Abw.)	(Oberflaeche)	Maßstab 2:1		(Volumen in cm³)
			(Werkstoff,Halbzeug)		
Weitergabe sowie Vervielfältigung dieses Dokuments, Verwertung und Mitteilung seines Inhalts sind ohne ausdrückliche schriftliche Zustimmung gestattet. Zuwiderhandlungen verpflichten zu Schadensersatz. Alle Rechte für den Fall der Patent-, Gebrauchsmuster- oder Geschmacksmustereintragung vorbehalten.		Datum / Name	(Benennung) Massblatt TK 1811		
	Bearb.	18.02.08 / WSP			
	Gesp.	29.05.12 / MSu			
	Vers.				
	Status	Freigabe			
1 / BK Ofu.r12 / 29.05.12 / WSP			(Zeichnungsnummer) M-TK-1811		Blatt 1
Zust. / Aenderung / Datum / Name			(Ersatz fuer:) Zeichnung v.10.07.2002(ME10)		A0 Bl.

ospelsberg

(Dateiname Model.) M-TK-1811

(Dateiname Zeichnung) M-TK-1811