Empty enclosure

TK PS 1309-6-m

TK PS 1309-6-m

Empty enclosure

CUSTOMIZABLE

Productnumber: 10540901
Dimensions: 130 x 94 x 57 mm

Empty enclosure IP66 polysterene

Box and cover, polystyrene, grey similar to RAL 7035, metric pre-embossings

IP66 IK07 690V AC 1000V DC

To industrial product:
https://www.spelsberg.com/p/12740901

Technical Data

electrical characteristics

Protection type UL:	not specified
Rated insulation voltage AC:	690 V
Rated insulation voltage DC:	1000 V
Type of protection:	IP66
vented:	no
Protection class:	II

Colours

Base unit colour:	grey
Cover colour:	grey

Dimensions

Width:	130 mm

Dimensions

Length:	94 mm
Height:	57 mm

Material characteristics

suitable for exterior use:	no
Flammability class according with UL94:	HB
Glow-wire flammability according to EN 60695-2-11:	650 °C
Halogen free:	yes
Industry quality:	no

Created at 19.05.2021. All statements without guarantee. We reserve the right to make improvements to technical progress.
Günther Spelsberg GmbH + Co. KG
Im Gewerbepark 1 · D-58579 Schalksmühle · Telefon: +49 (0) 23 55 / 892-0 · Telefax: +49 (0) 23 55 / 892-299

mechanical properties

Type of fastening:	Wall/ceiling mounting
Sealable:	yes
Cover screw torque:	1.2 Nm
Flange variant:	no
Stackable:	yes
Impact strength:	IK07

Ambient conditions

max. relative humidity 25°C:	95 %
max. relative humidity 40°C:	50 %
Min. ambient temperature:	-25 °C
Max. ambient temperature:	40 °C
24h ambient temperature:	35 °C

Material

Base unit material:	Polystyrene
Cover material:	Polystyrene
Sealing material:	Polyurethane
Cover screw material:	Polyamide, glass-fibre reinforced

Accessories

19000101 - HBA - Mounting material

19000201 - ASS-kl - External hinge set

19400101 - TK ABL - External fixing lugs kit

19410001 - TK DST - Spacing kit

19500901 - TK MPI-1309 - Mounting plate

19600901 - TK TW-n - Partition wall

19690901 - TK TW-h - Partition wall

19711101 - TS 15-111 - Standard rail

19808101 - NS 35-81 - Standard rail

19810601 - NS 35-106 - Standard rail

Created at 19.05.2021. All statements without guarantee. We reserve the right to make improvements to technical progress.
Günther Spelsberg GmbH + Co. KG
Im Gewerbepark 1 · D-58579 Schalksmühle · Telefon: +49 (0) 23 55 / 892-0 · Telefax: +49 (0) 23 55 / 892-299

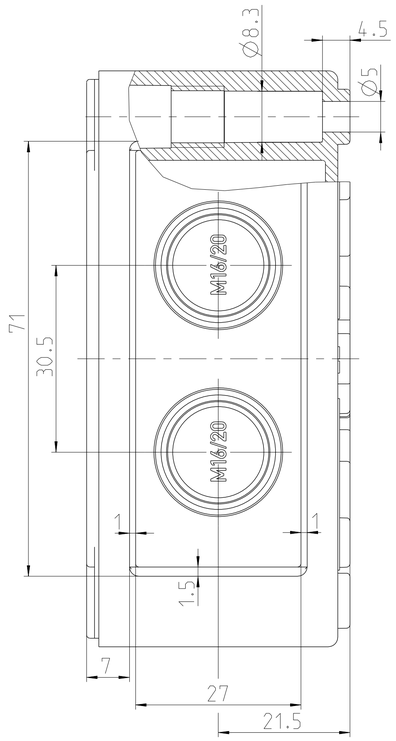

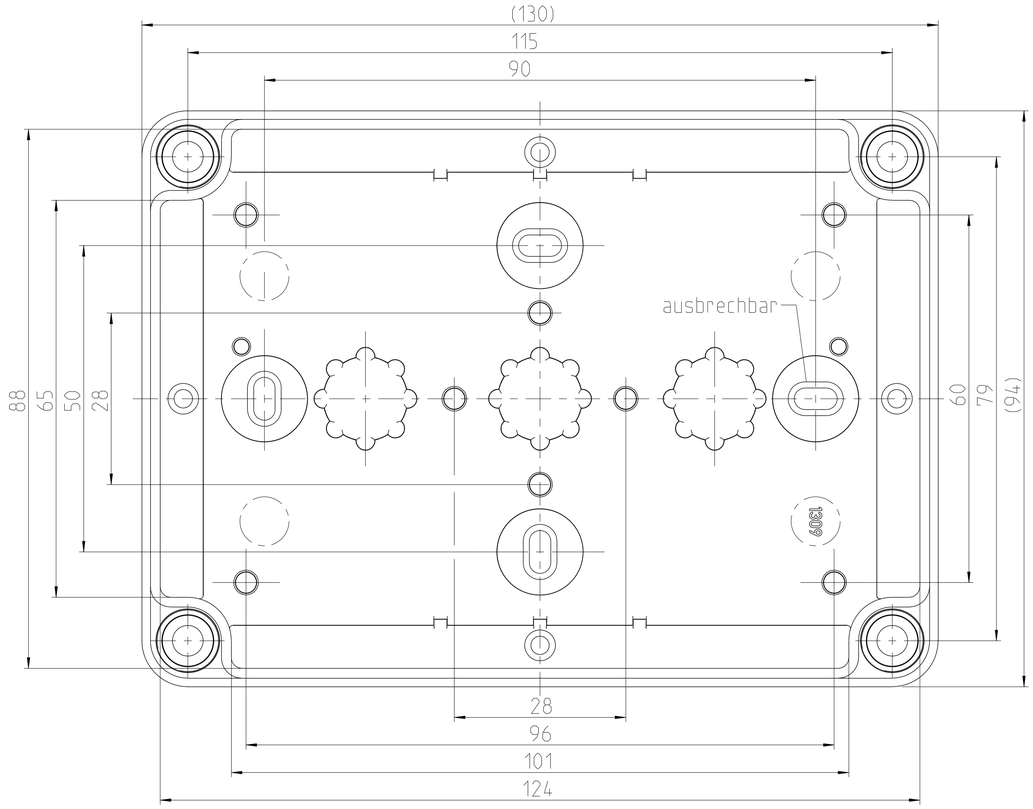

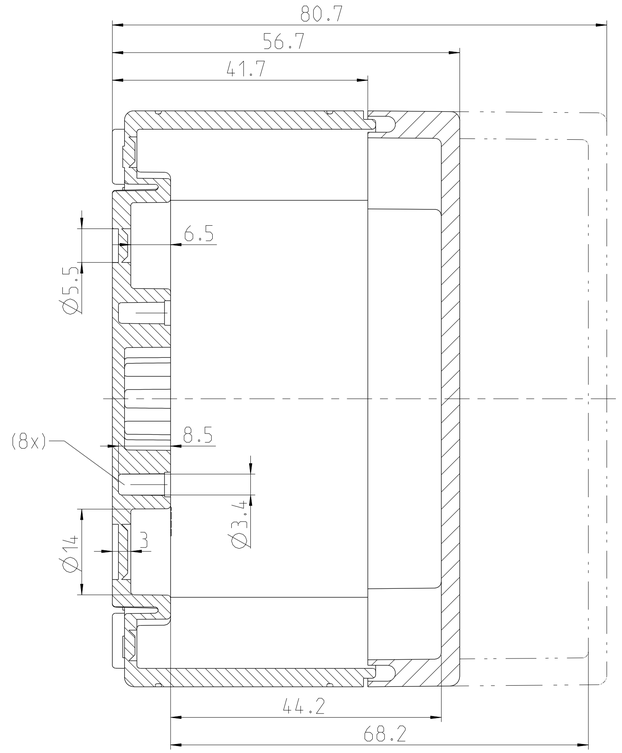

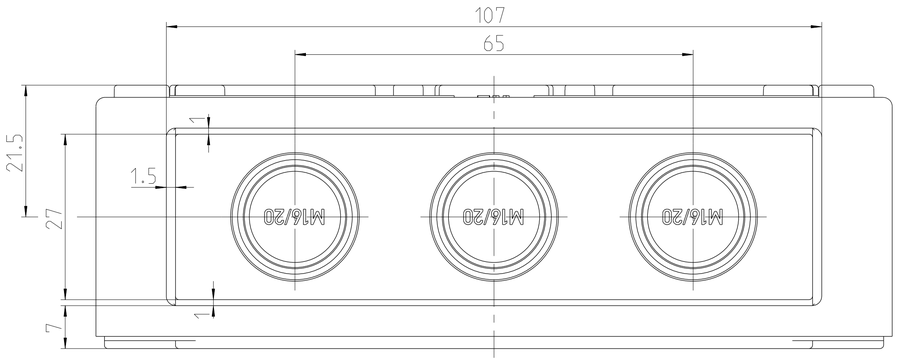

Katalogzeichnung: TK 1309

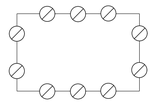

⊘ Metrische Typen: M16/20

⊘ Pg Typen: Pg 11/16

(Verwendungsbereich)		(Zul.Abw.)	(Oberflaeche)	Maßstab 1:1	(Volumen in cm³)
				(Werkstoff,Halbzeug)	
Weitergabe sowie Vervielfältigung dieses Dokuments, Verwertung und Mitteilung seines Inhalts sind verboten, soweit nicht ausdrücklich gestattet. Zuwiderhandlungen verpflichten zu Schadenersatz. Alle Rechte für den Fall der Patent-, Gebrauchsmuster- oder Geschmacksmustereintragung vorbehalten.		Datum	Name	(Benennung)	
		Bearb. 21.02.08	WSP	Massblatt	
		Gepr. 29.05.12	MGu	TK 1309	
		Vers.			
		Status Freigabe			
				(Zeichnungsnummer) M-TK-1309	Blatt 1 A1 Bl.
1 Zust.	Ä-M 074/12 Aenderung	29.05.12 Datum	WSP Name	(Ersatz fuer:) Zeichnung v.10.07.2008(ME10)	
			(Urspr.)		

(Dateiname Model:) M-TK-1309 (Dateiname Zeichnung:) M-TK-1309