Empty enclosure

TK PS 77-6-m

TK PS 77-6-m

Empty enclosure

CUSTOMIZABLE

Productnumber: 10540101
Dimensions: 65 x 65 x 57 mm

Empty enclosure IP66 polysterene

Box and cover, polystyrene, grey similar to RAL 7035, metric pre-embossings

IP66 IK07 690V AC 1000V DC

To industrial product:
https://www.spelsberg.com/p/12740101

Technical Data

electrical characteristics

Protection type UL:	not specified
Rated insulation voltage AC:	690 V
Rated insulation voltage DC:	1000 V
Type of protection:	IP66
vented:	no
Protection class:	II

Colours

Base unit colour:	grey
Cover colour:	grey

Dimensions

Width:	65 mm

Dimensions

Length:	65 mm
Height:	57 mm

Material characteristics

suitable for exterior use:	no
Flammability class according with UL94:	HB
Glow-wire flammability according to EN 60695-2-11:	650 °C
Halogen free:	yes
Industry quality:	no

Created at 19.05.2021. All statements without guarantee. We reserve the right to make improvements to technical progress.
Günther Spelsberg GmbH + Co. KG
Im Gewerbepark 1 · D-58579 Schalksmühle · Telefon: +49 (0) 23 55 / 892-0 · Telefax: +49 (0) 23 55 / 892-299

mechanical properties

Type of fastening:	Wall/ceiling mounting
Sealable:	yes
Cover screw torque:	1.2 Nm
Flange variant:	no
Stackable:	yes
Impact strength:	IK07

Ambient conditions

max. relative humidity 25°C:	95 %
max. relative humidity 40°C:	50 %
Min. ambient temperature:	-25 °C
Max. ambient temperature:	40 °C
24h ambient temperature:	35 °C

Material

Base unit material:	Polystyrene
Cover material:	Polystyrene
Sealing material:	Polyurethane
Cover screw material:	Polyamide, glass-fibre reinforced

Accessories

19000101 - HBA - Mounting material

19000201 - ASS-kl - External hinge set

19400101 - TK ABL - External fixing lugs kit

19410001 - TK DST - Spacing kit

19500101 - TK MPI-77 - Mounting plate

19704901 - TS 15-49,5 - Standard rail

Created at 19.05.2021. All statements without guarantee. We reserve the right to make improvements to technical progress.
Günther Spelsberg GmbH + Co. KG
Im Gewerbepark 1 · D-58579 Schalksmühle · Telefon: +49 (0) 23 55 / 892-0 · Telefax: +49 (0) 23 55 / 892-299

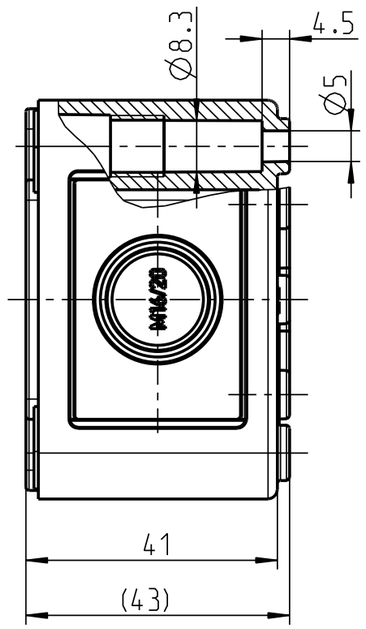

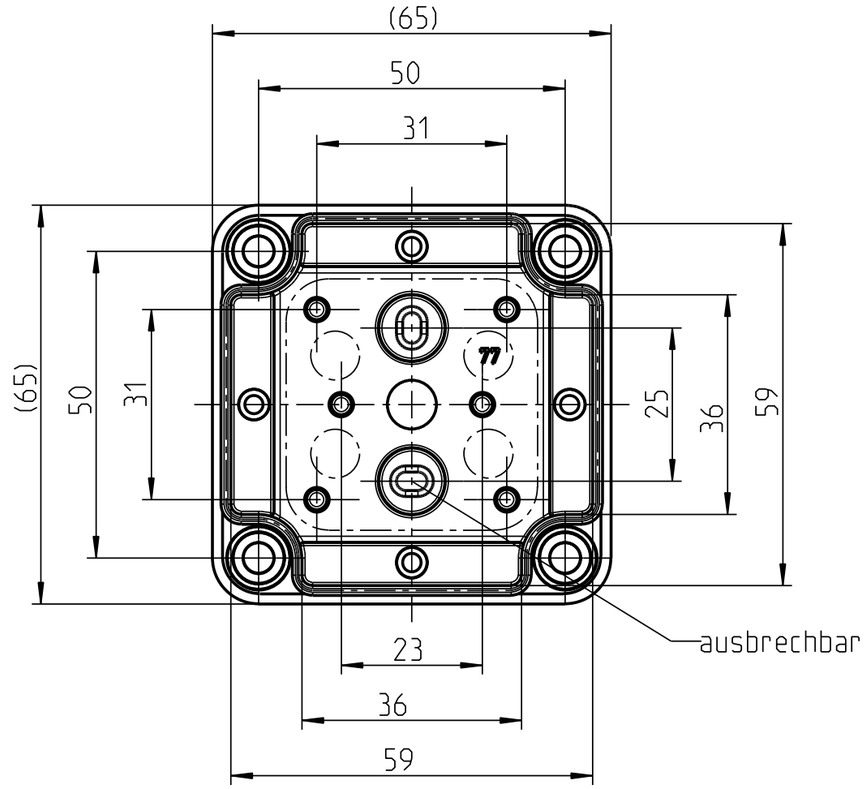

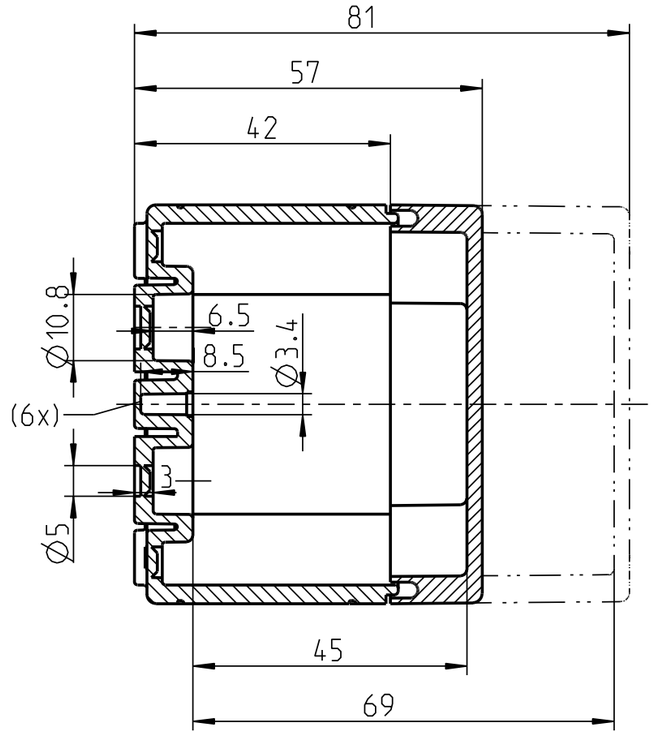

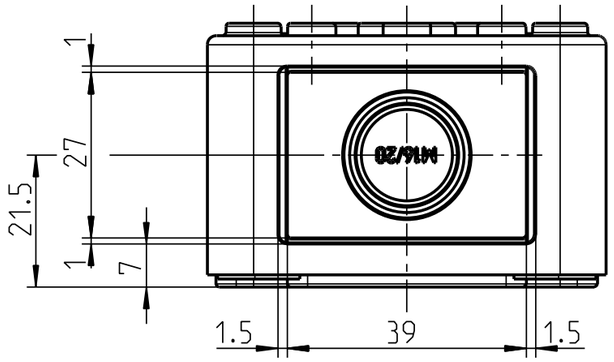

Katalogzeichnung: TK 77

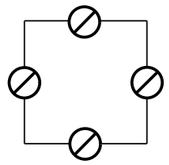

⊘ Metrische Typen: M16/20

⊘ Pg Typen: Pg11/16

(Verwendungsbereich)	(Zul.Abw.)		(Oberflaeche)	Maßstab 1:1	(Volumen in cm³)
				(Werkstoff,Halbzeug)	
Weitergabe sowie Vervielfältigung dieses Dokuments, Verwertung und Mitteilung seines Inhalts sind verboten, soweit nicht ausdrücklich gestattet. Zuwiderhandlungen verpflichten zu Schadenersatz. Alle Rechte für den Fall der Patent-, Gebrauchsmuster- oder Geschmacksmustereintragung vorbehalten.		Datum	Name	(Benennung) Massblatt TK 77	
	Bearb.	20.02.08	WSP		
	Gepr.	04.06.13	JGe		
	Vers.				
	Status	Freigabe			
				(Zeichnungsnummer) M-TK-77	Blatt 1 A3 Bl.
Zust. Aenderung Datum Name	(Urspr.) .			(Ersatz fuer:) Zeichnung v.11.07.2002(ME10)	

(Dateiname Modell:) M-TK-77 (Dateiname Zeichnung:) M-TK-77